VENUS RGB 11,000

特性

. 全二极管，更高使用寿命，和更高的可靠性，纯白色平衡，其兼顾耐用的设计使其成为中型场地和活动的理想选择。

. 低发散度<1.0mrad(全角），穿透力强。

. 双温度控制，工作环境温度范围更宽。

. 红绿蓝发散角一致，调色级一致，真正实现宽色温调节。

. 高质量振镜系统，广角扫描。

. 可选择在Pangolin FB4内置，通过以太网，ArtNet，DMX，ILDA或SD卡等进行控制。

基本参数

激光总功率：	≥ 11,000mW	最大投射角：	60度
红 光 管 芯：	3000mW-637nm	信 号 接 口：	ILDA控制
绿 光 管 芯：	3600mW-520nm	防 水 等 级：	IP52
蓝 光 管 芯：	4800mW-445nm	温 度 控 制：	双恒温系统
激光散发角：	＜1.0mrad（全角）	工 作 温 度：	-10℃-40℃
调 制 速 度：	＞100KHz	灯 体 尺 寸：	L316xW255×H180mm
调 制 方 式：	线性模拟调制	整 机 重 量：	15.5kg
振 镜 型 号：	PT-A40HP	工 作 电 压：	100-240V50/60Hz
振 镜 速 度：	35Kpps@8度	耗 电 功 率：	600W

产 品 展 示

产品正面

产品背面

产品右侧

产品左侧

Dimension

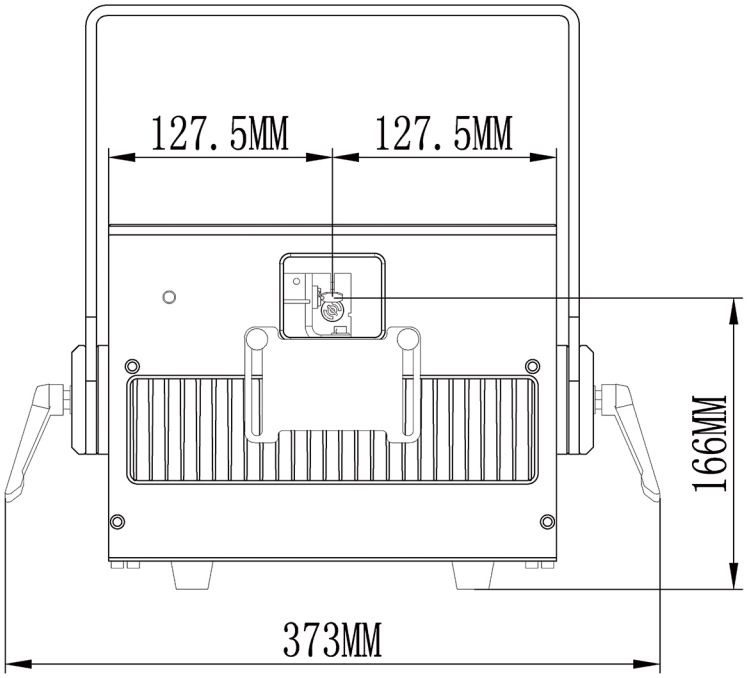
127.5MM
127.5MM
166MM
373MM

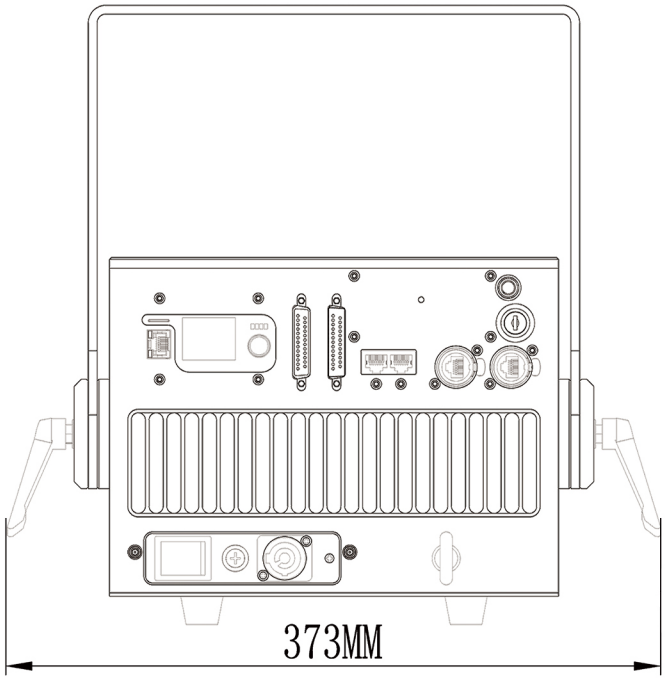
373MM

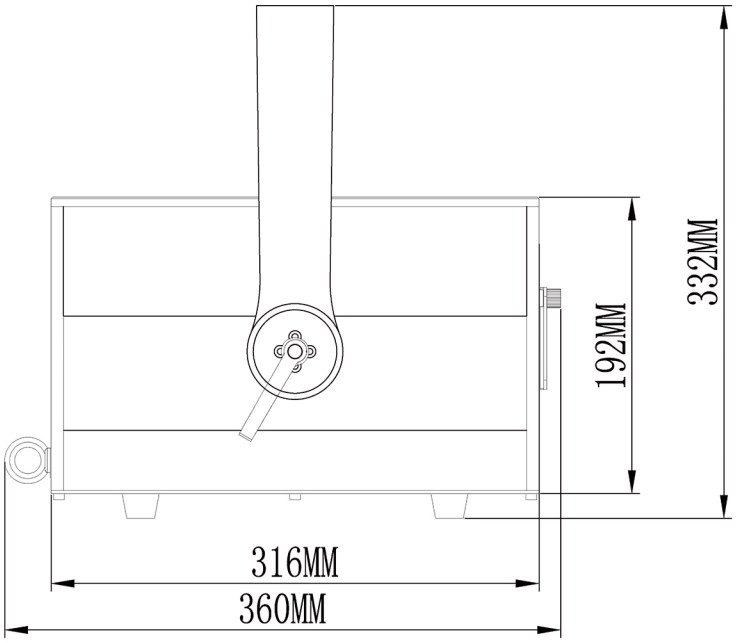
332MM
192MM
316MM
360MM

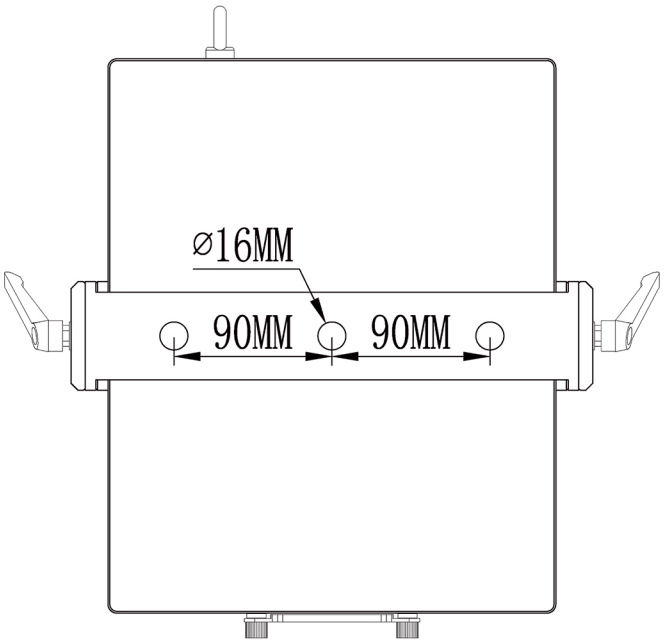
ø16MM
90MM
90MM